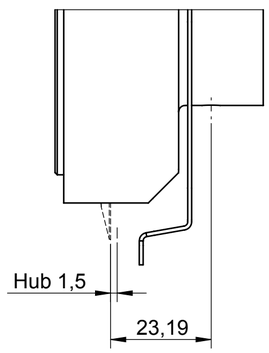

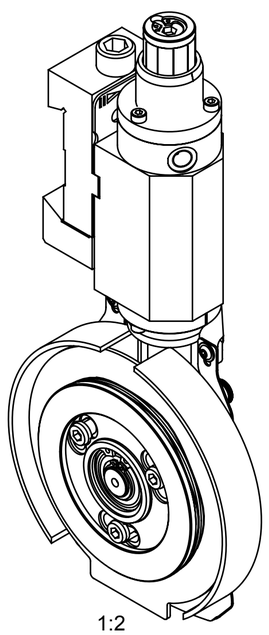

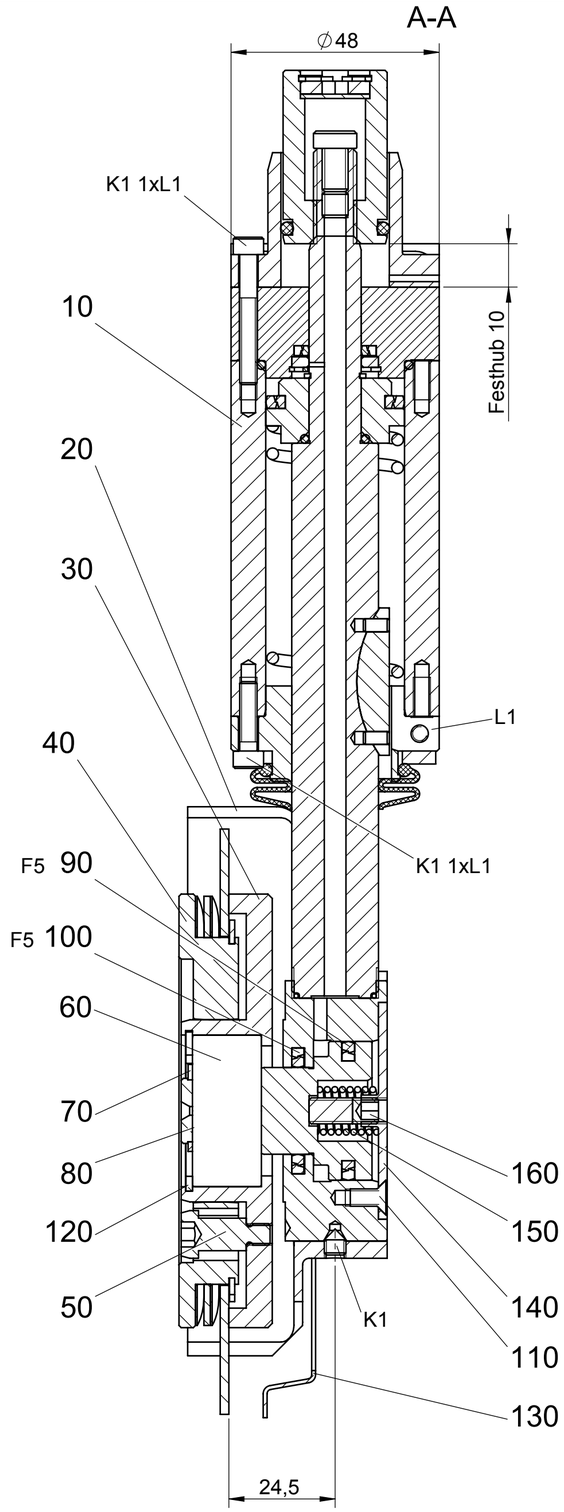

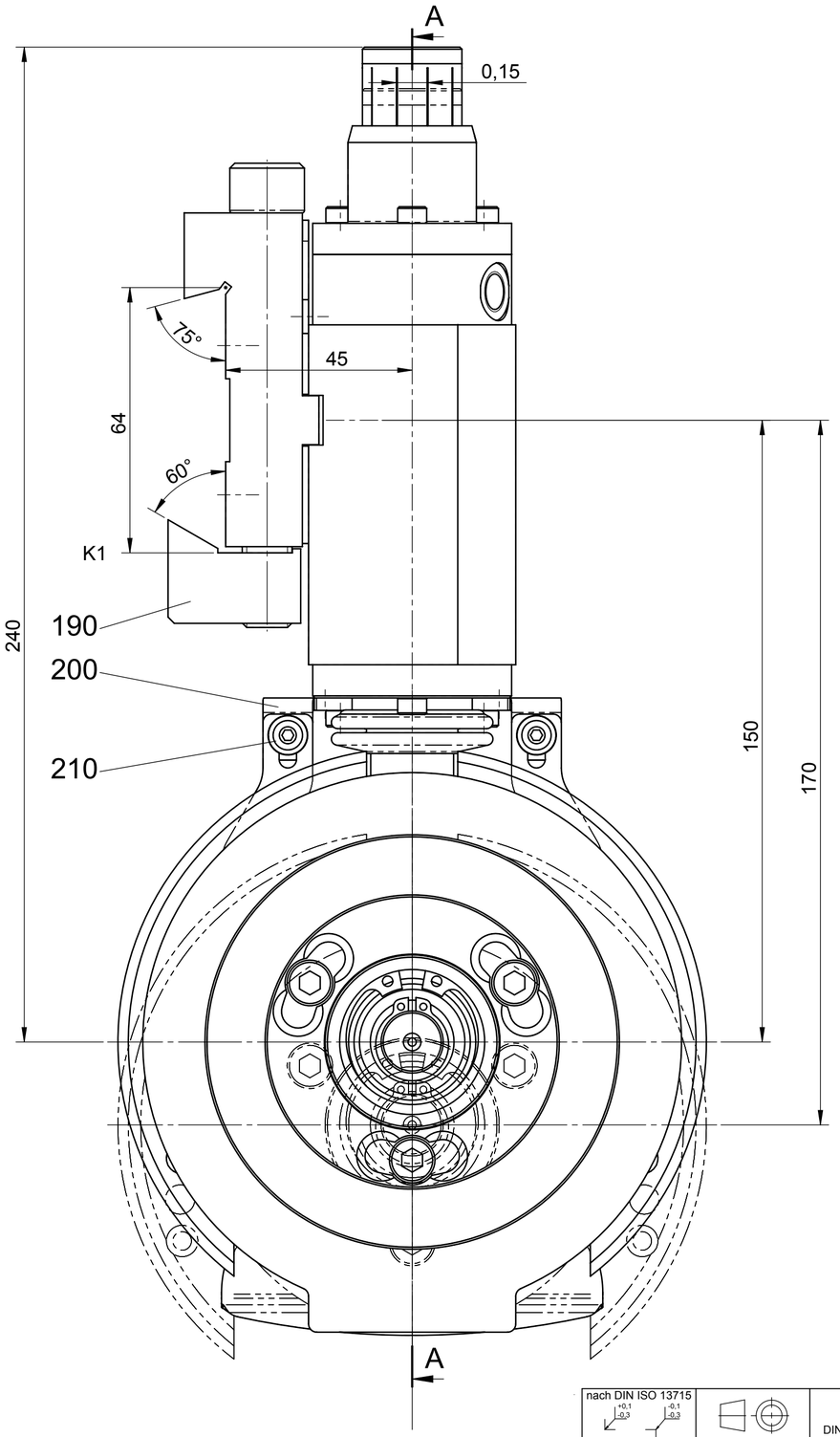

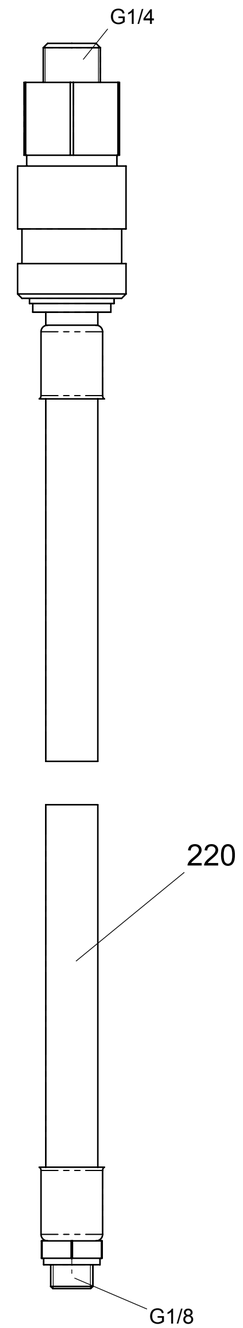

Bahneinlauf Ausführung Z1

nach DIN ISO 13715 +0,1 -0,3 / -0,1 -0,3	Allgemeintoleranzen DIN ISO 2768-mK DIN EN ISO 13920 / DIN ISO 8015	Sprache	Maßstab 1:1	Kennzeichung	Gewicht Kg 4.609		
		Werkstoff					
	Schutzvermerk nach DIN 34 beachten Technische Änderungen vorbehalten	Benennung Scherenschnittmesserhalter					
	DIENES	PSGs-WKS-SH-Z1-30					
	Ersteller Quandel 27.01.2011	Identnummer 10069230				Revision 0	
	Letzt. Bearb. mo 13.06.2013						
	Freigabe Odenthal 13.06.13	alte Artikelnummer 245AA50005001					
0		Zeichnungsnummer 0000000000008019				A2	
Rev.	Änderung	Datum	ähnlich	Ursprung	Ersatz für	Ersetzt durch	Blatt/Anz 1/1